G-8043-C14E-T

Targa M-Series Thermostatic Valve Trim with Handle

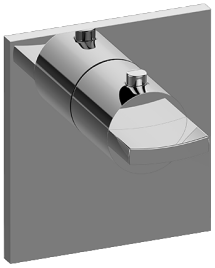

Produktmerkmale

- Single metal handle and decorative trim plate
- Use with G-8006 thermostatic rough valve

Code-Konformität

- ADA

Verfügbare Ausführungen

- Gold 24K
- Geburstetes Gold 24K
- Schwarz_Architectural Black™
- Gebürstetes Nickel
- Matt schwarz
- Olivebraun
- Poliertes Chrom
- Poliertes Nickel
- Seideglänzendes Nickel Steelnox®
- Weiss
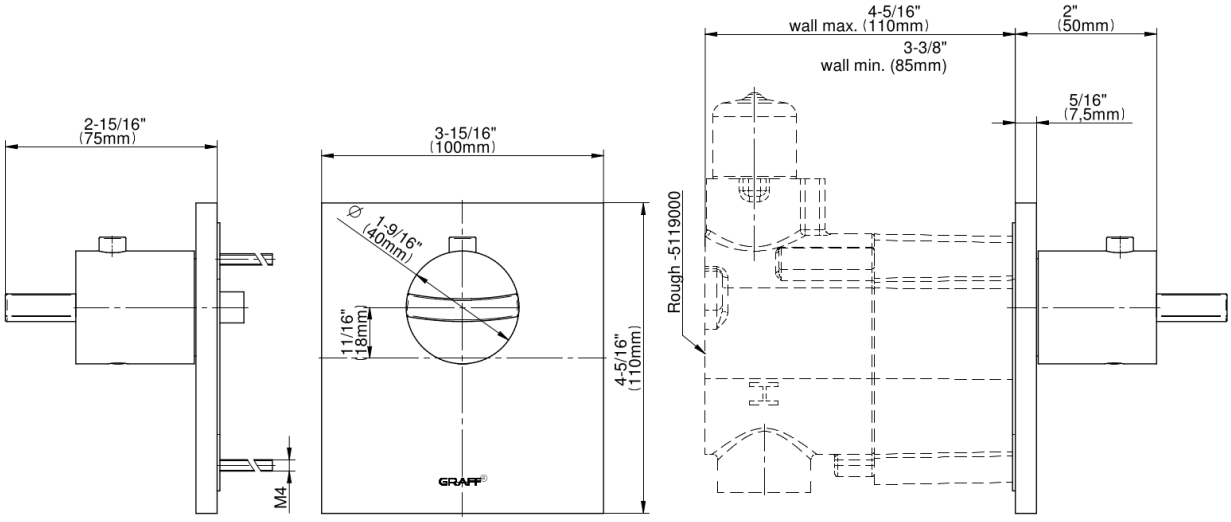
* Ausführung auf Sonderbestellung – Verfügbarkeit erfragen