**G-6710-LM57B**
Harley Collection
Waschtisch-Dreilochbatterie

## Produktmerkmale

- Installs on 8” centers
- Aerated flow rate ≤1.2 max gpm
- 1-3/16” hole cutout (x3)
- Includes pop-up drain assembly with lift rod and overflow
- Optional matching decorative trap G-9970

## Code-Konformität

- ADA
- CALGreen

## Verfügbare Ausführungen

- Gold 24K
- Geburstetes Gold 24K
- Gebürstetes 24K Gold/Onyx PVD®
- Gebürstetes Messing PVD®
- Schwarz_Architectural Black™
- Gebürstetes Nickel
- Gebürstetes Onyx PVD®
- Gunmetal PVD®
- Matt schwarz
- Olivebraun
- Onyx PVD®
- Poliertes Messing PVD®
- Poliertes Chrom
- Poliertes Chrom/Onyx PVD®
- Poliertes Nickel
- Poliertes Nickel/Onyx PVD®
- Weiss
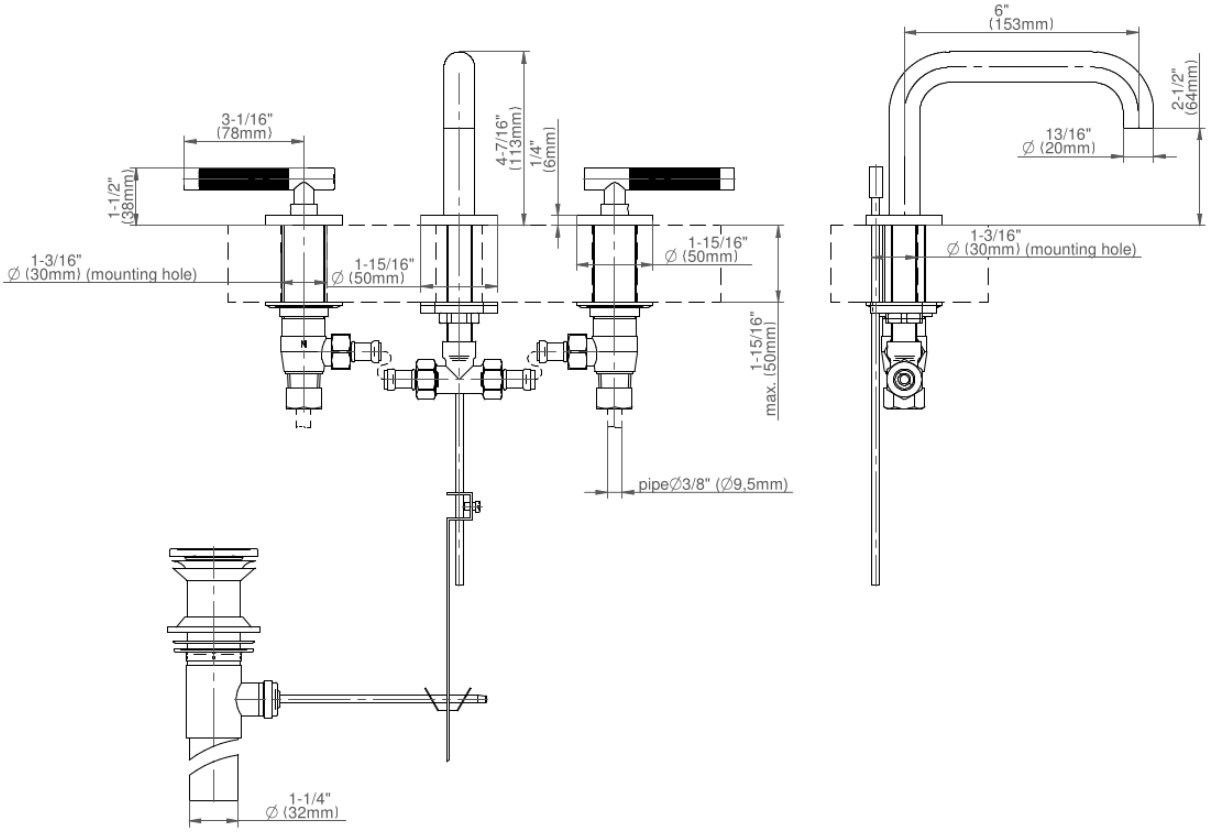
* Ausführung auf Sonderbestellung – Verfügbarkeit erfragen