G-6103-LM41
M.E. Collection
M.E. 25 Lavatory Faucet

Produktmerkmale

- Single-hole installation
- Aerated flow rate ≤1.2 max gpm
- 4-3/4” spout length
- Includes push-top umbrella pop-up drain with overflow
- Optional matching decorative trap G-9970

Code-Konformität

- ADA
- CALGreen

Verfügbare Ausführungen

- Gold 24K
- Geburstetes Gold 24K
- Gebürstetes Messing PVD®
- Schwarz_Architectural Black™
- Gebürstetes Onyx PVD®
- Rosé-Gold / Gebürstetes Kupfer PVD®
- Gunmetal PVD®
- Matt schwarz
- Olivebraun
- Onyx PVD®
- Poliertes Messing PVD®
- Poliertes Chrom
- Poliertes Nickel
- Rosé-Gold / Poliertes Kupfer PVD®
- Seideglänzendes Nickel Steelnox®
- Rohmessing
- Unbehandeltes gebürstetes Messing
- Weiss
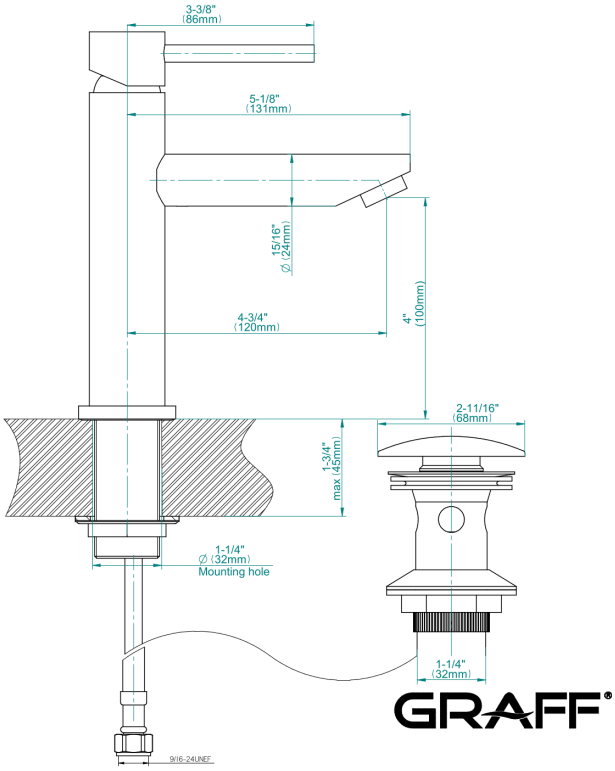
* Ausführung auf Sonderbestellung – Verfügbarkeit erfragen