G-8034-C16E1-T
Camden Collection
M-Series Stop/Volume Control Valve Trim
with Handle

Produktmerkmale

- Single metal handle and decorative trim plate
- Use with G-8076 Stop/Volume Control rough valve with Pass-Through or G-8077 Stop/Volume Control rough valve

Code-Konformität

- ADA

Verfügbare Ausführungen

- Gold 24K
- Geburstetes Gold 24K
- Gebürstetes Messing PVD®
- Schwarz_Architectural Black™
- Gebürstetes Nickel
- Gebürstetes Onyx PVD®
- Rosé-Gold / Gebürstetes Kupfer PVD®
- Gunmetal PVD®
- Matt schwarz
- Olivebraun
- Onyx PVD®
- Poliertes Messing PVD®
- Poliertes Chrom
- Poliertes Nickel
- Rosé-Gold / Poliertes Kupfer PVD®
- Rohmessing
- Unbehandeltes gebürstetes Messing
- Messing gebürstet Vintage
- Weiss
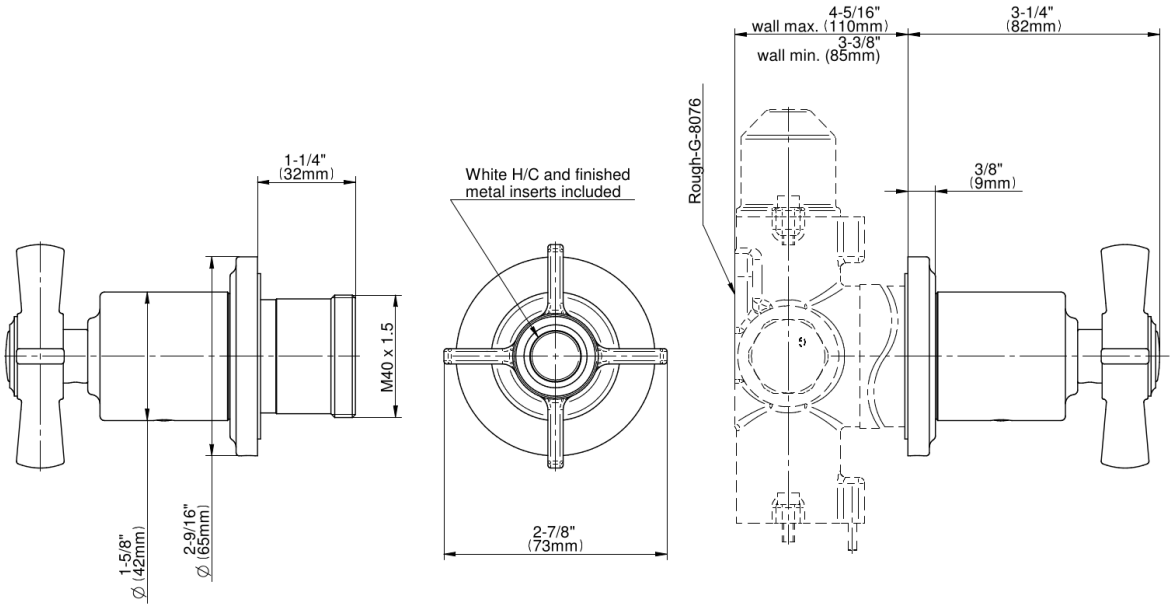
* Ausführung auf Sonderbestellung – Verfügbarkeit erfragen