**G-8038-LC1E1-T**

Adley M-Series 2-Way Diverter Valve Trim with Handle

## Produktmerkmale

- Single metal handle
- Decorative trim plate
- Use with G-8052 2-Way Diverter Volume Control Valve WITH Off Function and Pass-Through

## Code-Konformität

- ADA

## Verfügbare Ausführungen

- Gold 24K
- Geburstetes Gold 24K
- Olivebraun
- Olivebraun
- Poliertes Chrom
- Poliertes Chrom
- Poliertes Nickel
- Poliertes Nickel
- Seideglänzendes Nickel Steelnox®
- Seideglänzendes Nickel Steelnox®
- Messing gebürstet Vintage
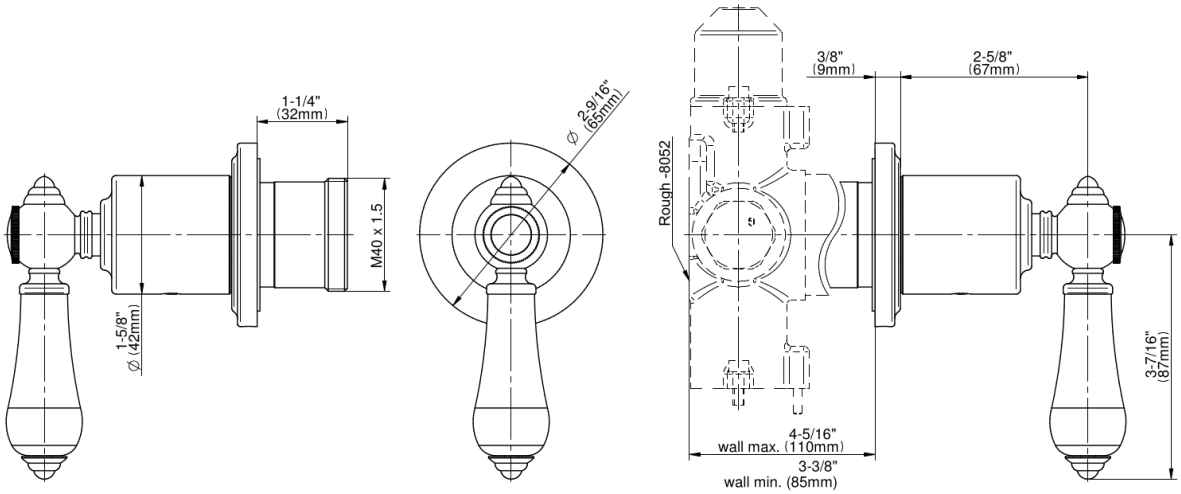
* Ausführung auf Sonderbestellung – Verfügbarkeit erfragen