**G-11520**
MOD+ Collection
MOD+ Two-Hole Lavatory Faucet

## Produktmerkmale

- Two-hole installation
- Aerated flow rate ≤1.2 max gpm
- 1-3/8” hole cutout (x2)
- Drain assembly not included
- Optional matching decorative trap G-9970
- Use the <a href="https://www.graff-designs.com/en/catalog/configurator/">MOD+ Configurator</a> to generate full part numbers

## Code-Konformität

- CALGreen

## Verfügbare Ausführungen

- Gold 24K
- Geburstetes Gold 24K
- Gebürstetes Messing PVD®
- Schwarz_Architectural Black™
- Gebürstetes Nickel
- Gebürstetes Onyx PVD®
- Rosé-Gold / Gebürstetes Kupfer PVD®
- Gunmetal PVD®
- Matt schwarz
- Olivebraun
- Onyx PVD®
- Poliertes Messing PVD®
- Poliertes Chrom
- Poliertes Nickel
- Rosé-Gold / Poliertes Kupfer PVD®
- Rohmessing
- Unbehandeltes gebürstetes Messing
- Messing gebürstet Vintage
- Weiss
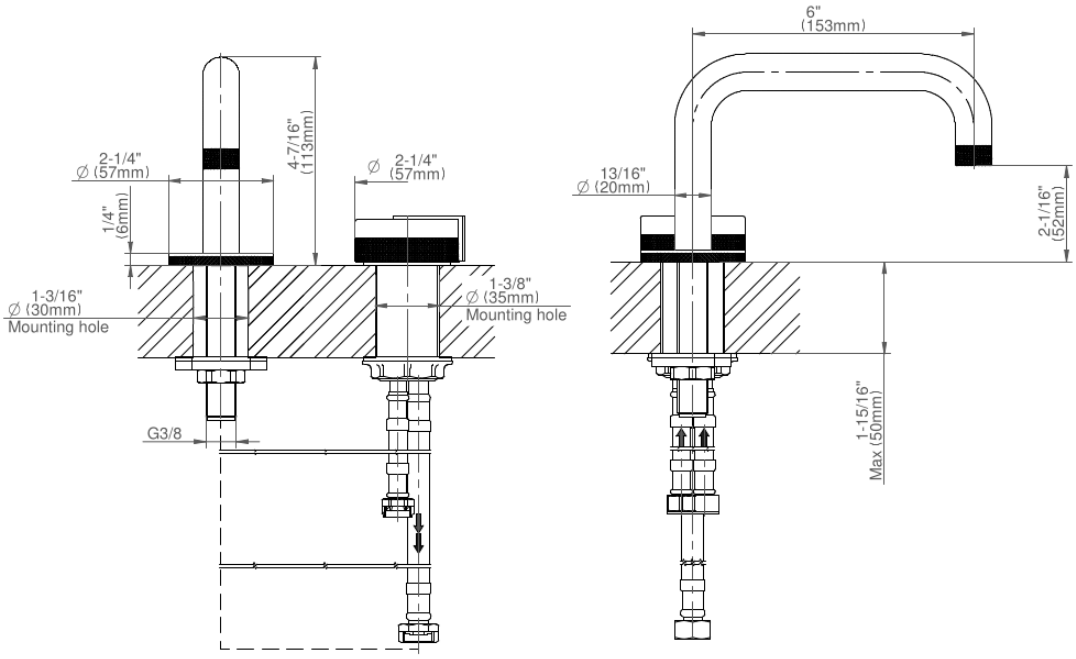
* Ausführung auf Sonderbestellung – Verfügbarkeit erfragen