G-6210-C12B
Qubic Collection
Qubic Widespread Lavatory Faucet

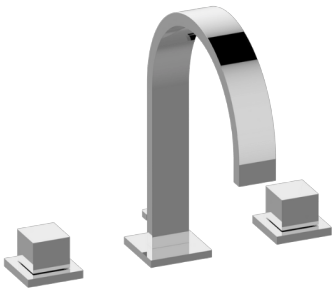

Produktmerkmale

- Installs on 8" centers
- Aerated flow rate ≤1.2 max gpm
- Includes Pop-up Drain Assembly w/Lift Rod & Overflow
- Optional matching decorative trap G-9973

Code-Konformität

- ADA
- CALGreen

Verfügbare Ausführungen

- Gold 24K
- Geburstetes Gold 24K
- Schwarz_Architectural Black™
- Gebürstetes Nickel
- Matt schwarz
- Olivebraun
- Poliertes Chrom
- Poliertes Nickel
- Seideglänzendes Nickel Steelnox®
- Weiss
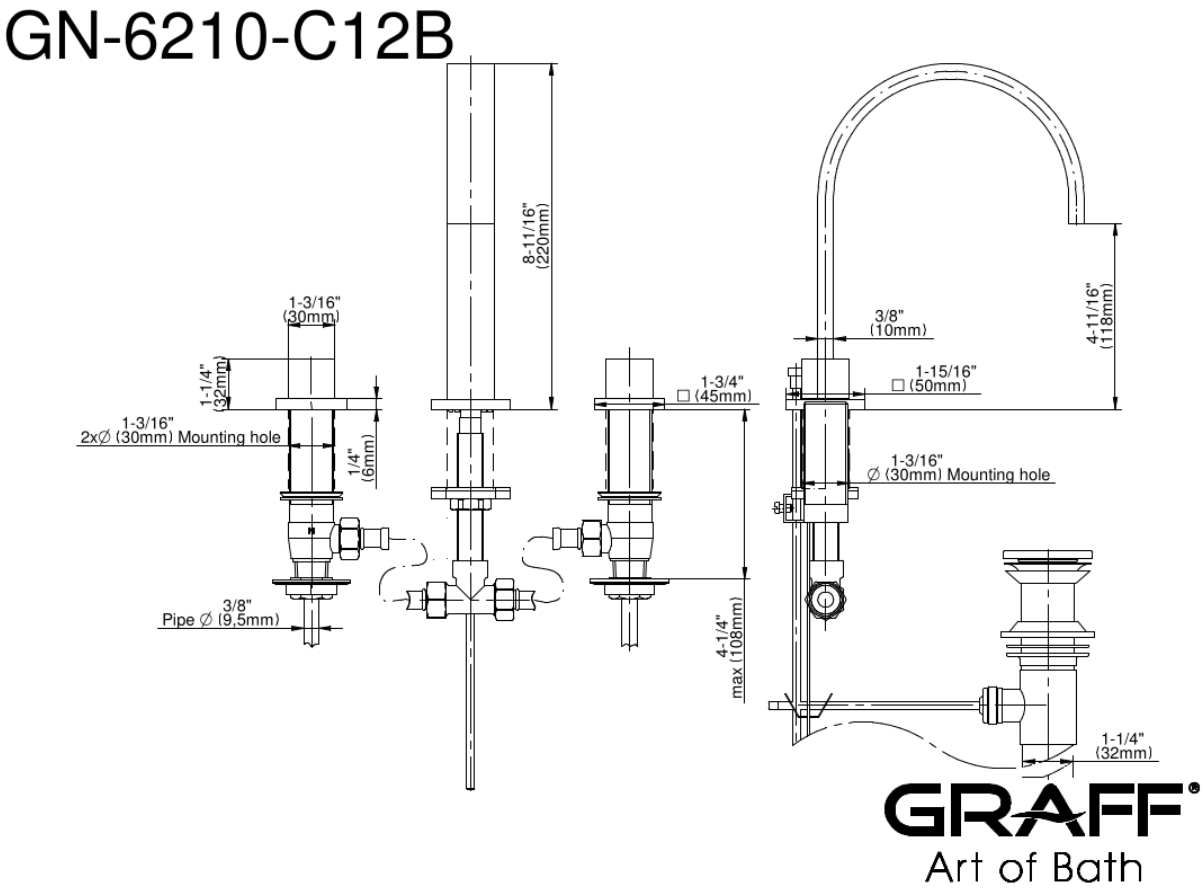
* Ausführung auf Sonderbestellung – Verfügbarkeit erfragen