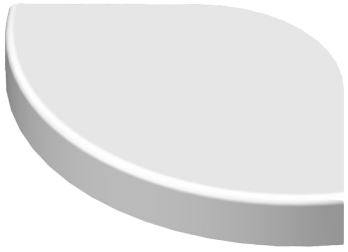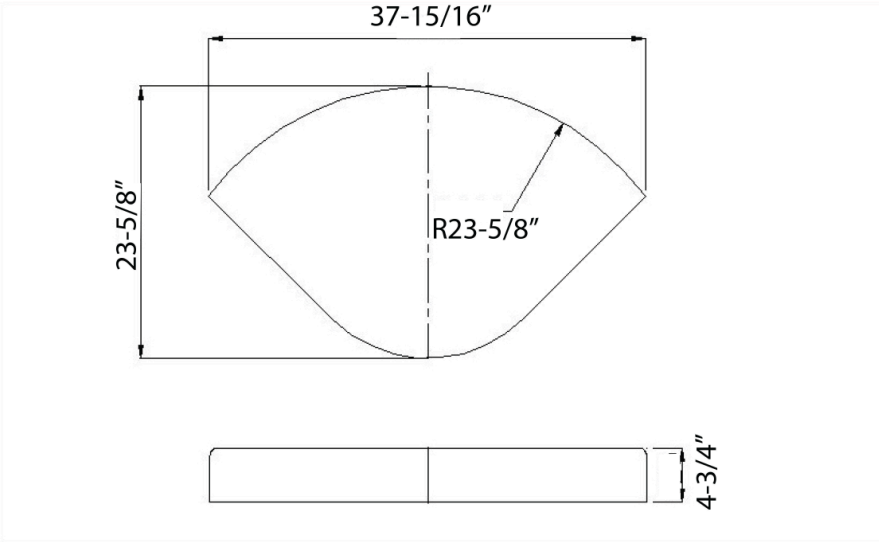Dressage
40204
Sitz für die Badewanne