E-8079H-2L2C-T

Finezza Uno Series

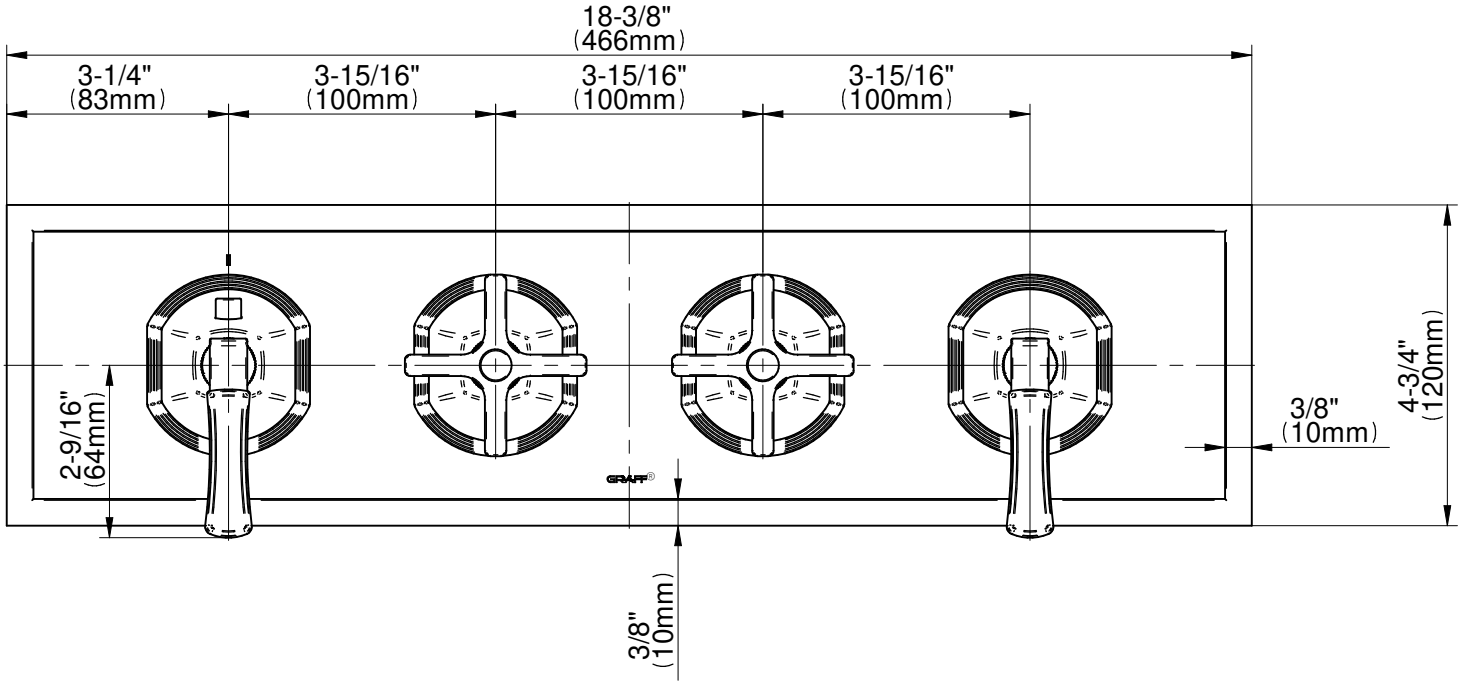

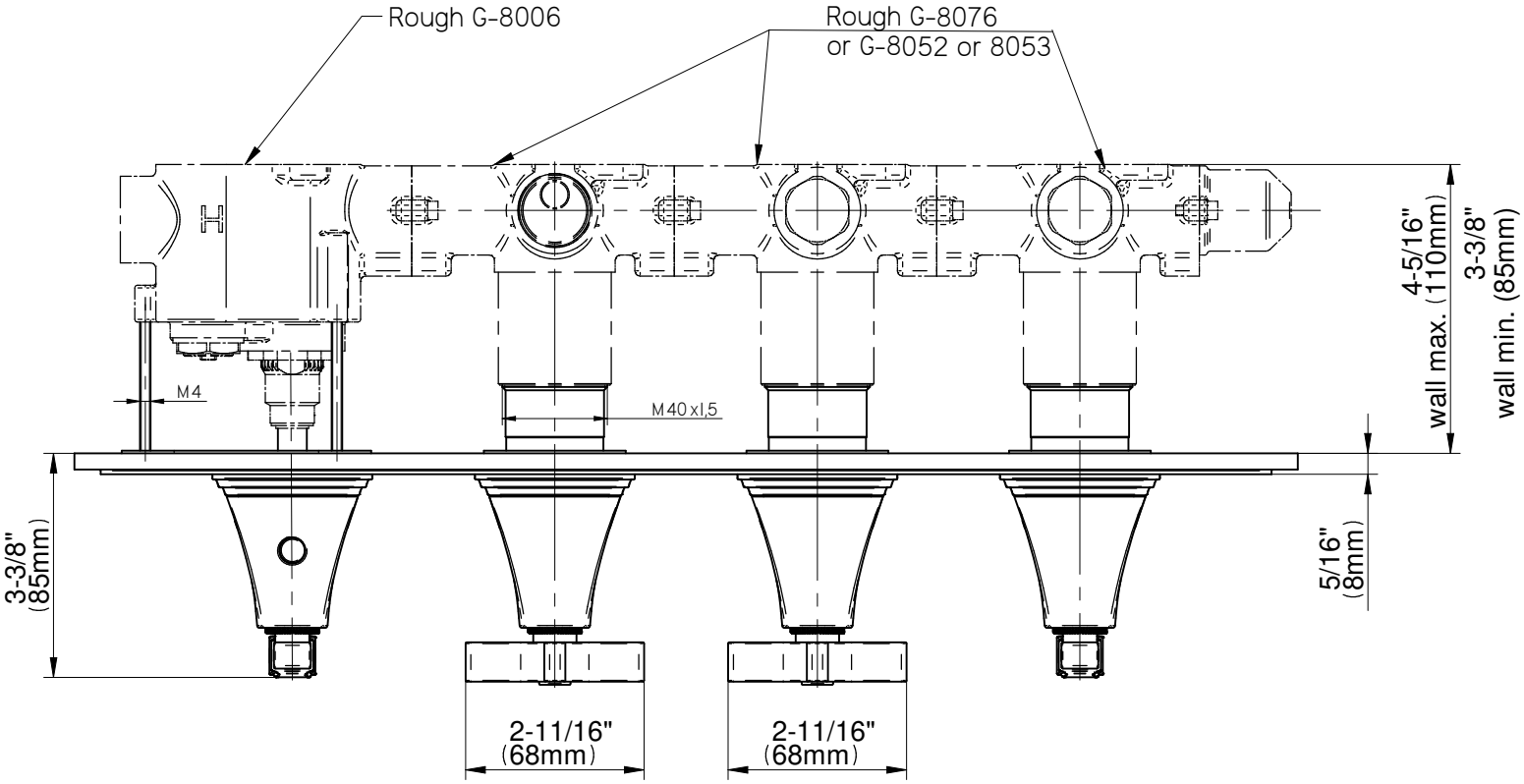

GRAFF®
CUTTING EDGE DESIGN